Worklight WL-400

User manual/Bedienungsanleitung/Instrukcja obsługi

www.everactive.pl

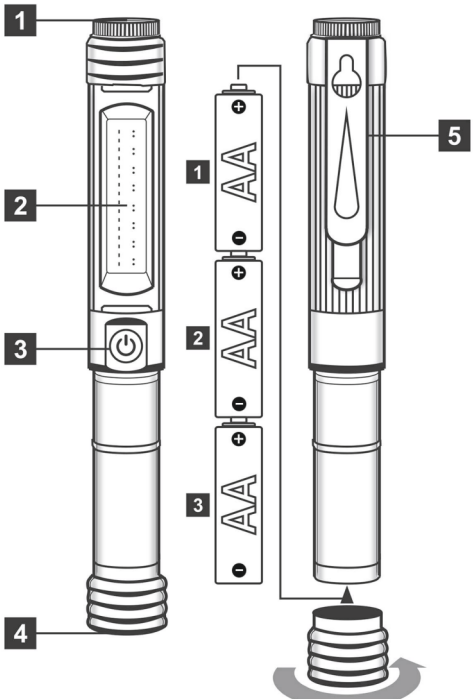

1	**SMD LED/SMD LED/Dioda SMD**
2	**COB LED/COB LED/Dioda COB**
3	**Switch on/Haupttaste/Włącznik**
4	**Magnet/Magnette/Magnes montażowy**
5	**Mounting clip/Montageclip/Klips montażowy**

Specification/Spezifikation/Specyfikacja	
Light sources/Lichtquelle/Źródła światła	1x SMD LED 1W
	1x COB LED 5W
Light power/Lichtleistung/Moc świecenia	Max 400 lm
Operation modes/Arbeitsweise/Tryby pracy	SMD LED 100% (white)
	COB LED 100% (white)
	COB LED 50% (white)
	COB LED flashing (red)
Power supply/Batterie/Akumulator	3x AA/R6 1,5V
Runtime/Arbeitszeiten/Czas pracy	SMD/COB 100% - 5h COB 50% - 9h
Weight/Gewicht/Waga	140g
Dimensions/Abmessungen/Wymiary	196 x 25 x 30mm
Waterproofness/Wasserdicht/Stopień ochrony	IP 54
Material/Material/Materiał	Aluminium, PA, PMMA

EN User manual

General information

The Everactive WL-400 torch is equipped with two light sources, a clip holder and magnet for mounting. The device has four operating modes: white top light, 100% white front light, 50% white front light, and flashing front light in red.

Using flashlight

The button located under the COB diode is used to switch the torch on and change operating modes. After cycling through all the light modes flashlight will turn off.

Package contents

-EverActive WL-400,
-User manual.

Safety precautions

-Read user manual carefully before first use

-Comply with the polarity of the battery.
-If your body comes into contact with a corrosive substance leaking from the battery, rinse skin immediately with clean water and contact a doctor immediately.
-Remove the battery from the torch in case of long-term storage.
-Do not open, charge or throw batteries into fire.
-Keep batteries out of the reach of children.
-Store the torch away from UV radiation, moisture and chemical products.
-Protect the product from unsupervised use by children and ineligible persons.
-Do not disassembly, do not destroy, do not cause excessive shock and do not incinerate the device. Do not crush, protect against mechanical damage and fall. Do not place heavy objects on the unit.
-Avoid the sources of heat, flammable gases, protect against moisture and flooding.
-Do not allow foreign objects to enter the charger
-Do not operate device if it has beet wet or otherwise damaged. This could result in electrical shock or fire.
-Do not leave the device unattended during operation.

The product should be disposed of properly according to applicable law. At the end of life the product should be passed to the waste collection, electronic recycling point. It is not allowed to dispose the product with the regular household wastes. By proper disposal you contribute to the protection of the environment and natural resources.
More on: www.everActive.pl/eco.

Warranty

Baltrade will repair or replace your device free of charge if it is proven to be defective within two years from the date of purchase. Baltrade shall not be held liable for any damage caused by misuse or not using the product in accordance with this manual. Warranty will be invalid if the device was modified in any way, disassembled, exposed to moisture, liquids, ingression of solid objects, extreme thermal or environmental conditions.
If the device was proven to be defective, it will be repaired or replaced. In the event of a warranty claim, please contact the retailer from whom you purchased your device. You can also send it together with all accessories, to the address below:

Baltrade sp. z o.o.
Kartuska 493
80-298 Gdansk, Poland
E-mail: support@baltrade.eu

Receipt or invoice as a proof of purchase should beprovided.
This warranty does not affect and is in addition to legal (statutory) rights under applicable national laws relating to the sale of consumer products.

DE Bedienungsanleitung

Allgemeine Informationen

Die Everactive WL-400-Lampe ist mit zwei Lichtquellen, einem Cliphalter und einem Magneten zur Befestigung ausgestattet. Das Gerät verfügt über vier Betriebsmodi: Oberlicht, 100%iges Frontlicht, 50%iges Frontlicht und ein blinkendes rotes Frontlicht.

Bedienung des Geräts

Die Taste unter der COB-Diode dient zum Einschalten der Taschenlampe und zum Wechseln des Modus. Die Taschenlampe schaltet sich aus, nachdem sie alle Lichtmodi durchlaufen hat.

Inhalt des Kits

-EverActive WL-400,
-Gebrauchsanweisung.

Informationen zur Sicherheit

-Lesen Sie die Gebrauchsanweisung vor dem ersten Gebrauch sorgfältig durch.

-Achten Sie auf die Polarität der Batterie.
-Wenn Ihr Körper mit einer ätzenden Substanz in Berührung kommt, die aus der Batterie austritt, spülen Sie Ihre Haut sofort mit sauberem Wasser ab und suchen Sie sofort einen Arzt auf.
-Batterien nicht öffnen, aufladen oder ins Feuer werfen.
-Bewahren Sie die Batterien außerhalb der Reichweite von Kindern auf.
-Wenn Sie die Taschenlampe über einen längeren Zeitraum lagern, nehmen Sie die Batterien aus der Taschenlampe.
-Gewährleisten Sie einen Schutz vor unbeaufsichtigtem Gebrauch durch Kinder und durch Unbefugte.
-Das Produkt darf nicht zerlegt, zerstört, geschüttelt oder in Brand gesetzt werden; auch keinesfalls zerdrücken, mechanisch beschädigen oder fallen lassen. Stellen Sie keine schweren Gegenstände auf das Gerät.

-Des Weiteren darf das Gerät nicht mit Wärmequellen, brennbaren Gasen, Feuchtigkeit oder Wasser in Berührung kommen.
-Stecken Sie keine metallischen oder elektrisch leitenden Gegenstände in das Gerät, um Kurzschlüsse zu vermeiden.
-Verwenden Sie keine nassen oder beschädigten Geräte. Dies kann einen elektrischen Schlag oder einen Brand verursachen.
-Lassen Sie das Gerät nicht unbeaufsichtigt laufen.
-Die Entsorgung darf nicht über den Hausmüll erfolgen.

Bitte bringen Sie Ihre Altgeräte zu einer Sammelstelle für das Recycling von elektrischen und elektronischen Geräten. Durch die korrekte Entsorgung dieses Produkts tragen Sie zum Schutz der Umwelt und zur Schonung der natürlichen Ressourcen bei.
Weitere Informationen finden Sie unter www.everActive.pl/eco.

Garantie

Wenn dieses Produkt, innerhalb von zwei Jahren ab dem Kaufdatum, ein Defekt aufweist, ersetzt oder repariert Baltrade das defekte Produkt. Die Garantie deckt jedoch keine Schäden, die durch unsachgemäße Verwendung, die nicht in Übereinstimmung mit der Bedienungsanleitung verursacht wurden. Die Garantie gilt nicht für das Produkt, wenn es modifiziert wurde, auseinander gebaut wurde, Flüssigkeiten ausgesetzt wurde, wenn sie in das Produkt andere Gegenstände.

Wenn diese produkt von der Garantie gedeckt ist, wird esrepariert oder ersetzt.
Die Kenntnis über den Defekt sollte dem Händler, wo diese produkt gekauft wurde, gemeldetwerden. Diese produkt muss mit dem gesamten Zubehör eingeschickt werden.

Adresse:
Baltrade sp. z o.o.
Kartuska 493
80-298 Gdansk, Poland
E-mail: reklamacje@baltrade.pl

Eine Quittung oder Rechnung muss als Kaufnachweis vorgelegt werden.
Garantie schließt nicht die Kulanzrechte aus. Nach der Garantiezeit, können wir diese produkt, gegen Bezahlung Instandsetzen oder Umtauschen. Bitte melden sie sich vorher telefonisch oder per E-mail.

PL Instrukcja obsługi

Informacje ogólne

Latarka Everactive WL-400 jest wyposażona w dwa źródła światła, uchwyt w formie klipsu oraz magnes do montażu. Urządzenie posiada cztery tryby pracy: światło górne, światło frontalne 100%, światło frontalne 50%, oraz migające światło frontalne w kolorze czerwonym.

Obsługa urządzenia

Przycisk umieszczony pod diodą COB służy do włączania latarki oraz zmiany trybów jej pracy. Po przejściu przez wszystkie tryby świecenia latarka się wyłączy.

Zawartość zestawu

-Latarka EverActive WL-400,
-Instrukcja użytkowania.

Informacje dotyczące bezpieczeństwa

-Przed pierwszym użyciem należy dokładnie zapoznać się z instrukcją.

-Należy bezwzględnie przestrzegać biegunowości baterii.
-W razie kontaktu ciała z żrącą substancją wyciekłą z baterii, należy natychmiast przemyć skórę czystą wodą i skontaktować się z lekarzem.
-Nie otwieraj, nie ładuj oraz nie wrzucaj baterii do ognia.
-Pozostawiaj baterie poza zasięgiem dzieci.
-Podczas długiego przechowywania latarki należy wyciągnąć z niej baterie.
-Nie rozkładać na elementy, nie niszczyć, nie wstrząsać i nie podpalać produktu. Nie zgniatać, chronić przed uszkodzeniami mechanicznymi i upadkiem. Nie umieszczać ciężkich przedmiotów na urządzeniu.
-Nie zbliżać do źródeł ciepła, gazów palnych, chronić przed wilgocią i zalaniem.
-Nie wkładać do urządzenia przedmiotów metalowych lub przewodzących prąd elektryczny, aby uniknąć zwarcia.
-Nagrzewanie się urządzenia podczas pracy jest naturalnym zjawiskiem.
-Nie używać mokrego lub uszkodzonego urządzenia. Może to spowodować porażenie prądem elektrycznym lub pożar.
-Nie pozostawiać pracującego urządzenia bez nadzoru.
-Nie wyrzucać z innymi odpadami domowymi.
Zużyty sprzęt należy oddać do punktu zbiórki zajmującego się recyclingiem sprzętu elektrycznego i elektronicznego. Poprzez właściwą utylizację przyczyniają się Państwo do ochrony środowiska i zasobów naturalnych.
Więcej na www.everActive.pl/eco.

Gwarancja

Baltrade bezpłatnie naprawi lub wymieni niniejszy produkt, jeżeli w okresie 2 lat od daty zakupu zostanie ujawniona jego wada. Gwarancją nie są objęte uszkodzenia spowodowane niewłaściwym użytkowaniem, niezgodnym z instrukcją obsługi. Gwarancja nie obejmuje produktu który był modyfikowany, rozmontowywany, narażony na działanie płynów, ekstremalnych temperatur i innych prowadzących do wszelkich uszkodzeń mechanicznych. Objęta gwarancją wadliwa ładowarka zostanie naprawiona lub wymieniona. Reklamację należy zgłaszać u sprzedawcy, od którego ładowarka została nabyta. Można ją także wysłać ze wszystkimi akcesoriami na poniższy adres:

Baltrade sp. z o.o.
Kartuska 493
80-298 Gdansk, Poland
E-mail: reklamacje@baltrade.pl
tel.: +48 58 5522020 wew. 305

Reklamujący powinien okazać dowód zakupu w postaci paragonu lub faktury. Gwarancja ta nie ogranicza uprawnień kupującego wynikających z rękojmi. Po okresie gwarancyjnym możemy dokonać naprawy lub wymiany ładowarki odpłatnie po uprzednim uzgodnieniu telefonicznym lub mailowym (dane jak wyżej).