Flashlight FL-3300R Luminator

User manual/Bedienungsanleitung/Instrukcja obsługi

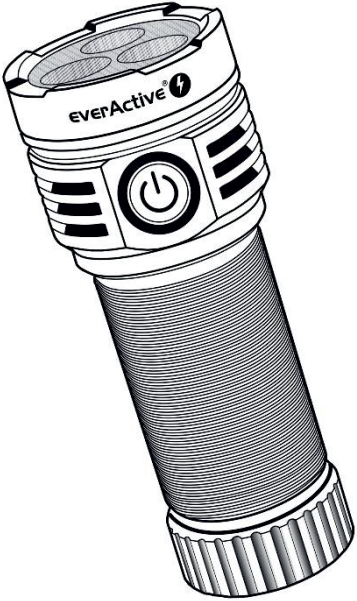

www.everactive.pl

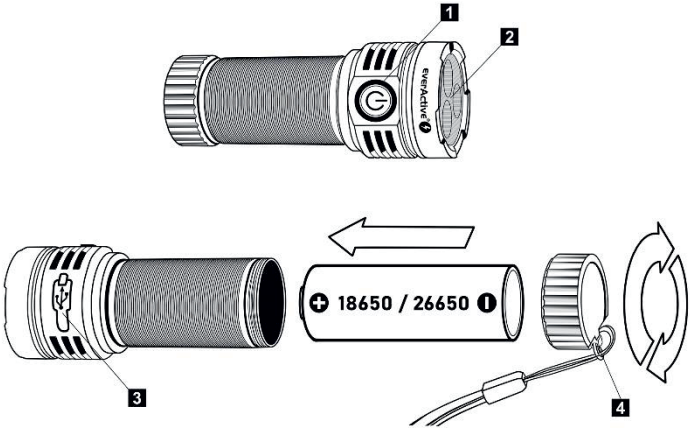

1	**Button with battery charge indicator/Taste mit Batterieladeanzeige/Przycisk ze wskaźnikiem naładowania akumulatora**
2	**SMD LEDs/SMD LEDs/Diody SMD**
3	**Power input/Ladebuchse/Port ładowania**
4	**Eyelet holder/Hilfe von Ösen/Uchwyt oczkowy**

Specification/Spezifikation/Specyfikacja	
Light sources/Lichtquelle/Źródła światła	3x Osram P9, 10W
Light power/Lichtleistung/Moc świecenia	Max 3300 lm
Operation modes/Arbeitsweise/Tryby pracy	3%
	10%
	40%
	100% (boost)
	Strobo
Power supply/Batterie/Akumulator	Li-ion 3,7V 26650 4000mAh
Charging type/Art der Aufladung/Typ ładowania	USB-C 5V DC
Charging time/Aufladezeit/Czas ładowania	Approx 7h
Runtime/Arbeitszeiten/Czas pracy	3% - approx 65 h
	10% - approx 17 h
	40% - approx 7 h
	100% - approx 35 s
Weight/Gewicht/Waga	200g
Dimensions/Abmessungen/Wymiary	41 x 102 mm
Waterproofness/Wasserdicht/Stopień ochrony	IPX4
Material/Material/Materiał	Aluminium

EN User manual

General information

The everActive FL-3300R Luminator flashlight is equipped with three 10W Osram P9 LEDs [2]. Device has five operating modes: 3%, 10%, 40%, 100% (boost) and strobe. The flashlight is powered by 4000mAh Li-Ion rechargeable battery.

Using flashlight

The button [1] is used to turn on the flashlight and change its operating modes. Battery charge indicator is located under transparent button. After going through all the light modes (or by pressing the button in any mode after 10 seconds of operation) the flashlight will turn off. To activate boost mode, hold the switch for 2 seconds (it only works for 35 sec, after which it switches to the previously used mode), the strobe is activated by quick double-pressing the button. Memory function allows to remember the last operating mode – the flashlight will switch to last used mode when turned on again.

Package contents

-everActive FL-3300R Luminator,
-USB-C cable,
-lanyard.

Charging

The device is equipped with Li-ion battery, charging port [3] is located under the protective rubber (charging cable is included). We recommend to charge the battery before first use. Preserve correct battery polarity when reassembling the flashlight.

Typical charging:
1.Remove the rubber cap,
2.Connect the USB-C plug into the charging socket [3] located under the rubber cap and connect the other side to a USB 5V DC power source,
3.The charging LED indicator will turn red to indicate charging,
4.When battery is fully charged, the LED will turn blue,
5.Unplug the USB-C cable,
6.Install the rubber cap.

Safety precautions

-Read user manual carefully before first use
-In case of prolonged inactivity, the device should be recharged once every 3 months in order to maintain the battery life. Do not leave the device discharged.
-Protect the product from unsupervised use by children and ineligible persons.
-Do not disassembly, do not destroy, do not cause excessive shock and do not incinerate the device. Do not crush, protect against mechanical damage and fall. Do not place heavy objects on the unit.
-Avoid the sources of heat, flammable gases, protect against moisture and flooding.
-Do not allow foreign objects to enter the charger
-The device can heat up during the work and charging. Do not touch the heat sink.
-Do not charge under pillows, blankets or on flammable surfaces.
-Do not operate the device if it has been wet or otherwise damaged. This could result in

electrical shock or fire.
-Do not leave the device unattended during operation.
The product should be disposed of properly according to applicable law. At the end of life the product should be passed to the waste collection, electronic recycling point. It is not allowed to dispose of the product with regular household wastes. By proper disposal you contribute to the protection of the environment and natural resources. More on: www.everActive.pl/eco

Warranty

Baltrade will repair or replace your device free of charge if it is proven to be defective within two years from the date of purchase. Baltrade shall not be held liable for any damage caused by misuse or not using the product in accordance with this manual. Warranty will be invalid if the device was modified in any way, disassembled, exposed to moisture, liquids, ingression of solid objects, extreme thermal or environmental conditions. If the device was proven to be defective, it will be repaired or replaced. In the event of a warranty claim, please contact the retailer from whom you purchased your device. You can also send it together with all accessories, to the address below:

Baltrade sp. z o.o.
Kartuska 493
80-298 Gdansk, Poland (E-mail: support@baltrade.eu)

Receipt or invoice as a proof of purchase should beprovided. This warranty does not affect and is in addition to legal (statutory) rights under applicable national laws relating to the sale of consumer products.

DE Bedienungsanleitung

Allgemeine Informationen

Die everActive FL-3300R Luminator lampe ist mit drei 10W Osram P9 LEDs [2] ausgestattet. Das Gerät verfügt über fünf Betriebsmodi: 3%, 10%, 40%, 100% (boost) und Stroboskop. Die Taschenlampe wird von einem 4000mAh Li-Ion-Akku gespeist.

Bedienung des Geräts

Die Taste [1] dient zum Einschalten der taschenlampe und zum Wechseln des Betriebsmodus. Die Batterieladeanzeige befindet sich in der Mitte der Taste. Nach dem Durchlaufen aller Leuchtmodi (oder durch Drücken der Taste in einem beliebigen Modus nach 10 Sekunden Arbeit) schaltet sich die Taschenlampe aus. Um den Boost-Modus zu aktivieren, halten Sie den Schalter 2 Sekunden lang gedrückt (er funktioniert nur 35 Sekunden lang), das Stroboskop wird durch schnelles doppeltes Drücken des Knopfes aktiviert. Die Memory-Funktion ermöglicht es, den letzten Betriebsmodus zu speichern - die Taschenlampe wird den letzten Modus verwenden, wenn sie wieder eingeschaltet wird.

Aufladen

Das Gerät ist mit einem Li-Ionen-Akku ausgestattet, der Ladeanschluss [3] befindet sich unter dem Schutzgummi (Ladekabel ist im Lieferumfang enthalten). Wir empfehlen, den Akku vor dem ersten Gebrauch zu laden. Achten Sie beim Zusammenbau der Taschenlampe auf die richtige Batteriepolarität.

Typisches Aufladen:
1.entfernen Sie die Gummikappe,
2. stecken Sie den USB-C-Stecker in die Ladebuchse [3] in der Gummikappe und verbinden Sie die andere Seite mit einer USB 5V DC Stromquelle,
3. die Lade-LED-Anzeige in der Mitte der Taste leuchtet rot, um den Ladevorgang anzuzeigen,
4. wenn der Akku vollständig geladen ist, leuchtet die LED blau,
5. ziehen Sie das USB-C-Kabel ab,
6. installieren Sie die Gummikappe.

Inhalt des Kits

-everActive FL-3300R Luminator,
-USB-C-Ladekabel,
-aufhänger.

Informationen zur Sicherheit

-Lesen Sie die Gebrauchsanweisung vor dem ersten Gebrauch sorgfältig durch.
-Wenn Sie das Gerät längere Zeit nicht benutzen, laden Sie es alle 3 Monate auf, um die Lebensdauer der Batterie zu verlängern.
-Lagern Sie das Gerät nicht im entladenen Zustand.
-Gewährleisten Sie einen Schutz vor unbeaufsichtigtem Gebrauch durch Kinder und durch Unbefugte.
-Das Produkt darf nicht zerlegt, zerstört, geschüttelt oder in Brand gesetzt werden; auch keinesfalls zerdrücken, mechanisch beschädigen oder fallen lassen. Stellen Sie keine schweren Gegenstände auf das Gerät.
-Des Weiteren darf das Gerät nicht mit Wärmequellen, brennbaren Gasen, Feuchtigkeit oder Wasser in Berührung kommen.
-Stecken Sie keine metallischen oder elektrisch leitenden Gegenstände in das Gerät, um Kurzschlüsse zu vermeiden.
-Berühren Sie den Kühlkörper während des Betriebs oder des Ladens nicht, da dies zu Verbrennungen führen kann.
-Laden Sie nicht unter Kissen, Decken oder auf brennbaren Oberflächen.
-Verwenden Sie keine nassen oder beschädigten Geräte. Dies kann einen elektrischen Schlag oder einen Brand verursachen.
-Lassen Sie das Gerät nicht unbeaufsichtigt laufen.
-Die Entsorgung darf nicht über den Hausmüll erfolgen.
Bitte bringen Sie Ihre Altgeräte zu einer Sammelstelle für das Recycling von elektrischen und elektronischen Geräten. Durch die korrekte Entsorgung dieses Produkts tragen Sie zum Schutz der Umwelt und zur Schonung der natürlichen Ressourcen bei.
Weitere Informationen finden Sie unter www.everActive.pl/eco

Garantie

Wenn dieses Produkt, innerhalb von zwei Jahren ab dem Kaufdatum, ein Defekt aufweist, ersetzt oder repariert Baltrade das defekte Produkt. Die Garantie deckt jedoch keine Schäden, die durch unsachgemäße Verwendung, die nicht in Übereinstimmung mit der Bedienungsanleitung verursacht wurden. Die Garantie gilt nicht für das Produkt, wenn es modifiziert wurde, auseinander gebaut wurde, Flüssigkeiten

ausgesetzt wurde, wenn sie in das Produkt andere Gegenstände.
Wenn diese produkt von der Garantie gedeckt ist, wird esrepariert oder ersetzt.
Die Kenntnis über den Defekt sollte dem Händler, wo diese produkt gekauft wurde, gemeldetwerden. Diese produkt muss mit dem gesamten Zubehör eingeschickt werden.

Adresse:
Baltrade sp. z o.o.
Kartuska 493
80-298 Gdansk, Poland (E-mail: reklamacje@baltrade.pl)

Eine Quittung oder Rechnung muss als Kaufnachweis vorgelegt werden.
Garantie schließt nicht die Kulanzrechte aus. Nach der Garantiezeit, können wir diese produkt, gegen Bezahlung Instandsetzen oder Umtauschen. Bitte melden per E-mail.

PL Instrukcja obsługi

Informacje ogólne

Latarka everActive FL-3300R Luminator jest wyposażona w trzy diody [2] osram P9 o mocy 10W. Urządzenie posiada pięć trybów pracy: 3%, 10%, 40%, 100% (boost) oraz stroboskop. Latarka jest zasilana akumulatorem Li-Ion o pojemności 4000mAh.

Obsługa urządzenia

Przycisk [1] służy do uruchamiania latarki oraz zmiany trybów jej pracy. W środkowej części włącznika znajduje się wskaźnik poziomu naładowania akumulatora. Wyłączenie latarki następuje po zmianie wszystkich trybów pracy lub po naciśnięciu przycisku w dowolnym trybie pracy po odczekaniu 10 sekund. Aby uruchomić tryb boost, należy przytrzymać włącznik przez 2 sekundy (latarka pracuje w tym trybie tylko 35 sekund), uruchomienie stroboskopu następuje po dwukrotnym szybkim użyciu włącznika. Latarka posiada funkcję pamięci ostatnio używanego trybu pracy.

Ładowanie

Urządzenie jest wyposażone w akumulator Li-ion, ładowanie odbywa się poprzez port USB-C [3] (kabel do ładowania znajduje się w zestawie). Zalecamy naładowanie akumulatora przed pierwszym użyciem. Podczas montażu akumulatora należy upewnić się, że jego polaryzacja jest prawidłowa.

Typowe ładowanie:
1. Odegnij gumową zaślepkę,
2. Kabel USB-C podłącz do źródła zasilania, po czym podłącz go do gniazda ładowania [3] znajdującego się pod zaślepką,
3. Wskaźnik ładowania zaświeci się na czerwono, sygnalizując ładowanie,
4. Po pełnym naładowaniu akumulatora dioda zmieni kolor na niebieski,
5. Odłącz kabel USB-C,
6. Zatknij gumową zaślepkę.

Zawartość zestawu

-everActive FL-3300R Luminator,
-kabel USB-C do ładowania,
-zawieszka/smycz.

Informacje dotyczące bezpieczeństwa

-Przed pierwszym użyciem należy dokładnie zapoznać się z instrukcją.

-W przypadku długotrwałego nieużywania, należy doładować urządzenie raz na 3 miesiące, w celu zachowania żywotności baterii. Nie pozostawiać urządzenia rozładowanego.
-Chronić przed nie nadzorowanym użyciem produktu przez dzieci i osoby nieuprawnione.
-Nie rozkładać na elementy, nie niszczyć, nie wstrząsać i nie podpalać produktu. Nie zgniatać, chronić przed uszkodzeniami mechanicznymi i upadkiem. Nie umieszczać ciężkich przedmiotów na urządzeniu.
-Nie zbliżać do źródeł ciepła, gazów palnych, chronić przed wilgocią i zalaniem.
-Nie wkładać do urządzenia przedmiotów metalowych lub przewodzących prąd elektryczny, aby uniknąć zwarcia.
-Nagrzewanie się urządzenia podczas pracy i ładowania jest naturalnym zjawiskiem, nie dotykać radiatora odprowadzającego ciepło gdyż grozi to poparzeniem.
-Nie ładować pod poduszkami, kocami lub na łatwopalnych powierzchniach.
-Nie używać mokrego lub uszkodzonego urządzenia. Może to spowodować porażenie prądem elektrycznym lub pożar.
-Nie pozostawiać pracującego urządzenia bez nadzoru.
-Nie wyrzucać z innymi odpadami domowymi.
Zużyty sprzęt należy oddać do punktu zbiórki zajmującego się recyclingiem sprzętu elektrycznego i elektronicznego. Poprzez właściwą utylizację przyczyniają się Państwo do ochrony środowiska i zasobów naturalnych. Więcej na www.everActive.pl/eco

Gwarancja

Baltrade bezpłatnie naprawi lub wymieni niniejszy produkt, jeżeli w okresie 2 lat od daty zakupu zostanie ujawniona jego wada. Gwarancją nie są objęte uszkodzenia spowodowane niewłaściwym użytkowaniem, niezgodnym z instrukcją obsługi. Gwarancja nie obejmuje produktu który był modyfikowany, rozmontowywany, narażony na działanie płynów, ekstremalnych temperatur i innych prowadzących do wszelkich uszkodzeń mechanicznych. Objęta gwarancją wadliwa ładowarka zostanie naprawiona lub wymieniona. Reklamację należy zgłaszać u sprzedawcy, od którego ładowarka została nabyta. Można ją także wysłać ze wszystkimi akcesoriami na poniższy adres:

Baltrade sp. z o.o.
Kartuska 493
80-298 Gdansk, Poland (E-mail: reklamacje@baltrade.pl)

Reklamujący powinien okazać dowód zakupu w postaci paragonu lub faktury. Gwarancja ta nie ogranicza uprawnień kupującego wynikających z rękojmi. Po okresie gwarancyjnym możemy dokonać naprawy lub wymiany produktu odpłatnie po uprzednim uzgodnieniu telefonicznym lub mailowym (dane jak wyżej).